广东省施工图数字化审查专用

出图　设计单位：中国市政工程中南设计研究总院有限公司
2024年03月16日确认图纸

审图　机构名称：深圳市精鼎建筑工程咨询有限公司
机构类别：一类　认定书编号：19014
业务范围：一类 房屋建筑（含超限高层）工程;一类 市政基础设施（给水、排水、道路、桥梁、隧道、公共交通、轨道交通、风景园林）工程
有效期至：2026年09月19日
2024年03月26日完成审查

景观　燃气
交通　水工
道路　桥梁
电气　自控
建筑　结构
给水　排水
会签栏

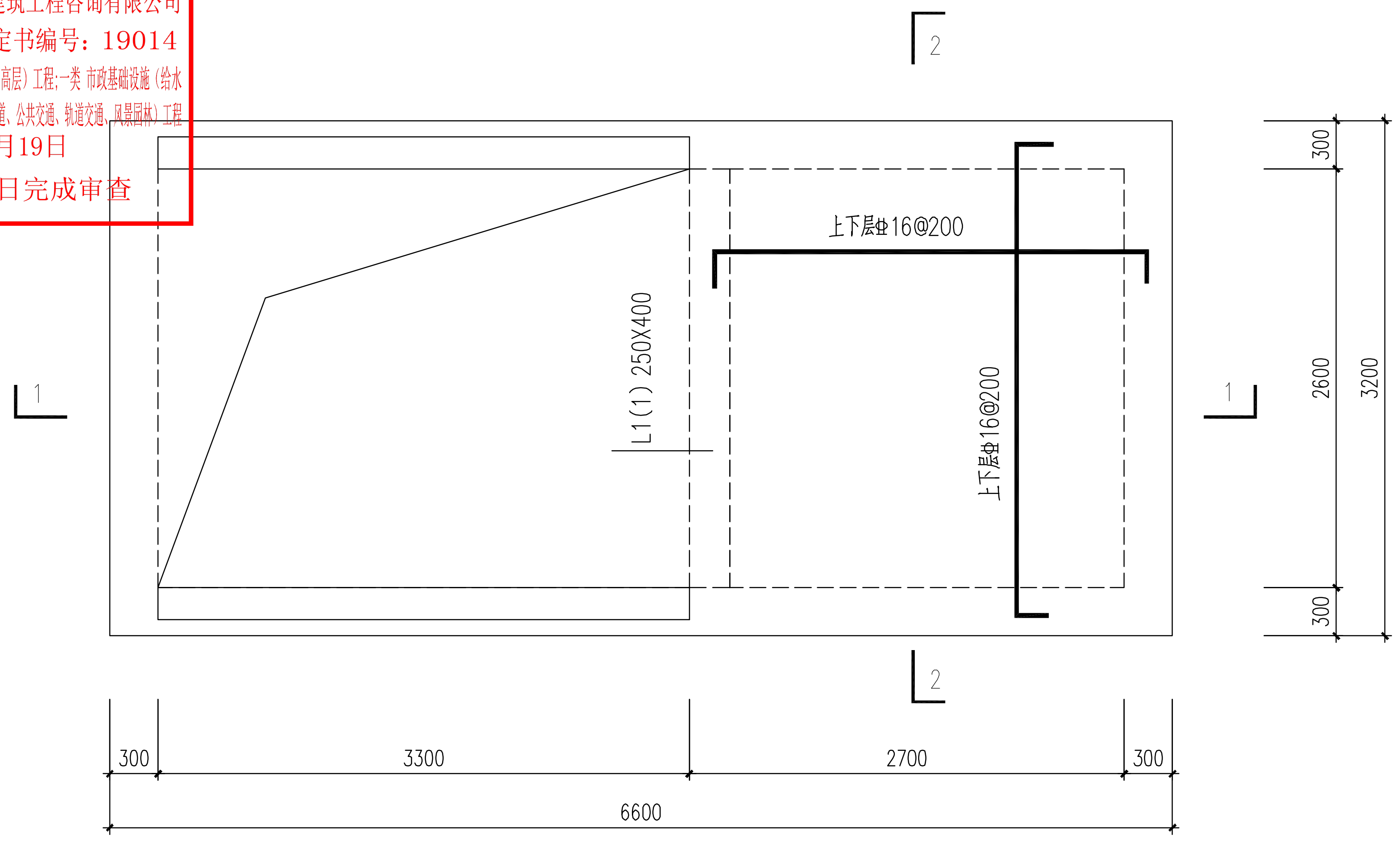

2
1
1
上下层Φ16@200
L1(1) 250X400
上下层Φ16@200
300
2600
3200
300
2
300
3300
2700
300
6600

DN1000流量计井顶板配筋图　1:50

（板厚=250mm）

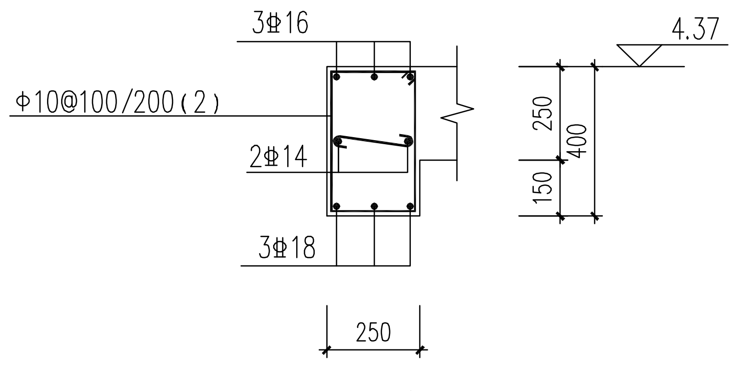

3Φ16
4.37
Φ10@100/200(2)
2Φ14
3Φ18
250
400
150
250

L1配筋大样图　1:25

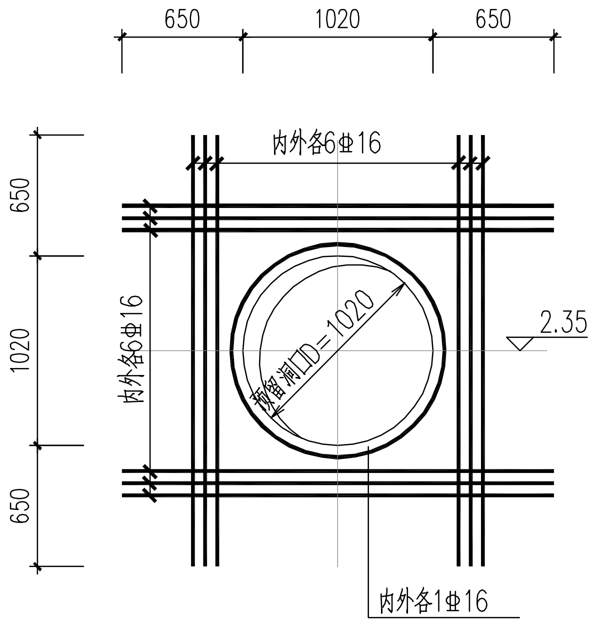

650
1020
650
内外各6Φ16
650
1020
650
内外各6Φ16
预留洞D=1020
2.35
内外各1Φ16

DN1000管洞加强　1:50

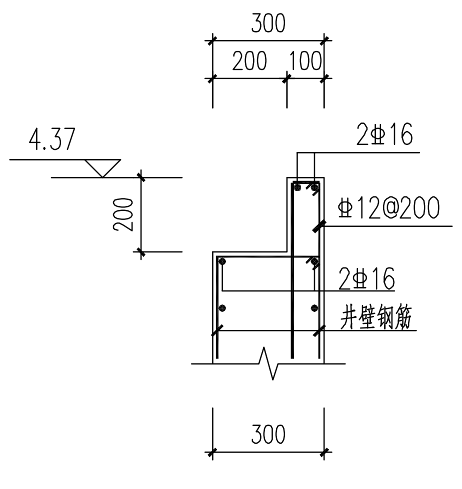

300
200
100
4.37
2Φ16
Φ12@200
200
2Φ16
井壁钢筋
300

井壁企口配筋图　1:25

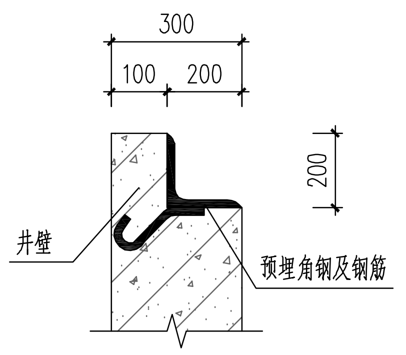

300
100
200
200
井壁
预埋角钢及锚筋

盖板搁置处企口大样图

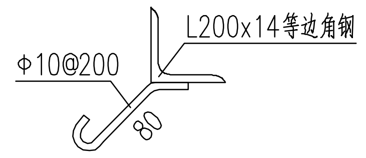

L200x14等边角钢
Φ10@200
80

预埋件大样

L200x14等边角钢与Φ10@200焊接后预埋

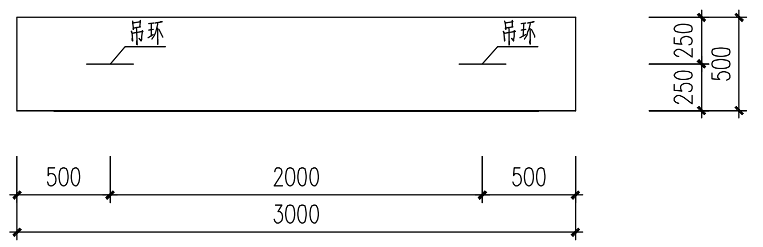

吊环
吊环
250
250
500
500
2000
500
3000

2990X500X200预制盖板大样图　1:50

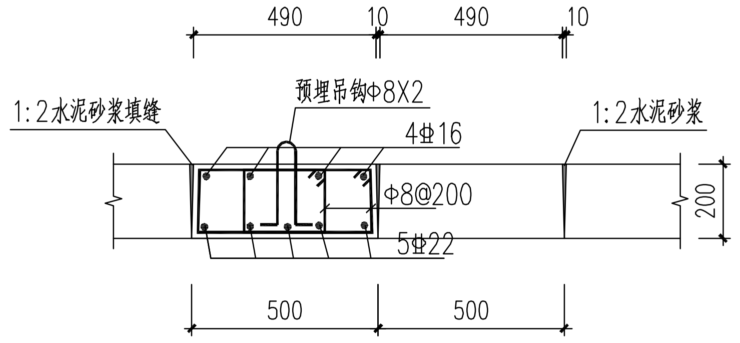

490
10
490
10
1:2水泥砂浆填缝
预埋吊钩Φ8X2
4Φ16
1:2水泥砂浆
Φ8@200
5Φ22
200
500
500

预制盖板断面配筋图　1:25

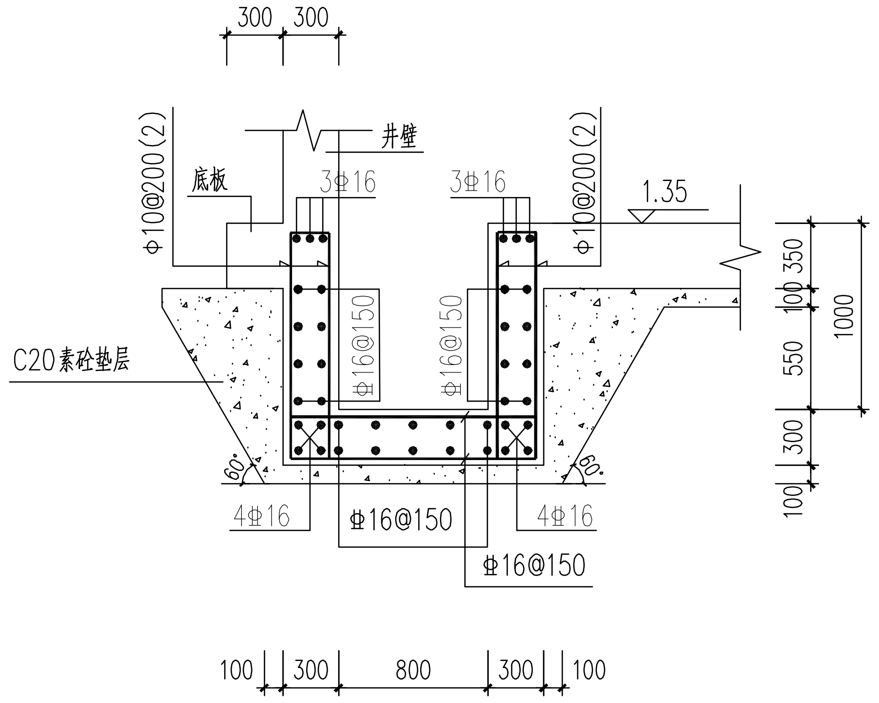

300
300
井壁
Φ10@200(2)
底板
3Φ16
3Φ16
Φ10@200(2)
1.35
C20素砼垫层
Φ16@150
Φ16@150
350
100
550
1000
300
100
60°
60°
4Φ16
Φ16@150
4Φ16
Φ16@150
100
300
800
300
100

集水井配筋剖面图一　1:50

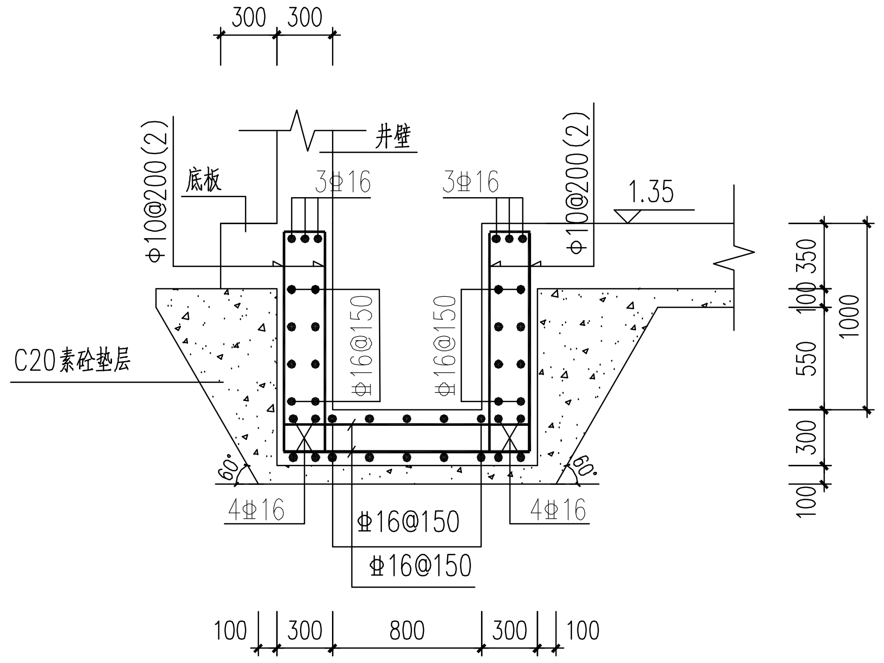

300
300
井壁
Φ10@200(2)
底板
3Φ16
3Φ16
Φ10@200(2)
1.35
C20素砼垫层
Φ16@150
Φ16@150
350
100
550
1000
300
100
60°
60°
4Φ16
Φ16@150
4Φ16
Φ16@150
100
300
800
300
100

集水井配筋剖面图二　1:50

说明:

1. 本图尺寸单位：毫米，标高单位：米。
2. 材料：砼强度等级：除图中注明外，垫层采用C20混凝土，填料为C20混凝土，其余均为C30，底板及井壁抗渗等级为P8；钢筋为HRB400级(Φ)；HPB300级(Φ)。
3. 钢筋遇预留孔洞时应尽量绕过，如必须截断时应将截断的钢筋加制弯钩焊接在加强钢筋筋上。
4. 所有顶、底板均设直径16的撑铁“⎍”，纵横间距@600梅花形布置。侧墙沿纵横向设直径Φ8的拉筋“⊂—⊃”，纵横间距@600梅花形布置。
5. 本工程构筑物地基承载力特征值：fak≥100kPa。若现场实测承载力达不到设计要求，必须及时通知设计单位。
6、顶板设计活载为：城-A级。
7、设备预埋件及预留管（孔）洞应按工艺、电气图纸以及订货设备样本的要求事先预埋和预留，不得事后开凿。

中华人民共和国一级注册结构工程师
姓名：刘欢华
注册号：4200125-S073
有效期：至2025年12月

中国市政工程中南设计研究总院有限公司
出图专用章
工程设计综合资质甲级。
证书号：A142001257　有效期至2025年03月02日

中国市政工程中南设计研究总院有限公司 Central & Southern China Municipal Engineering Design and Research Institute Co.,Ltd 工程设计综合资质甲级:A142001257　工程咨询甲级资信:甲212021010950					
审　定	陈中昱	陈中昱	专业负责人	刘欢华 陈中昱	刘欢华 陈中昱
审　核	陈中昱		校　核	刘欢华	刘欢华
项目负责人	戴仲怡 周雪丽	戴仲怡 周雪丽	设　计	汪珉璐	汪珉璐

工程名称	东莞市茶山镇污水处理厂改扩建项目				
子　项	流量计井				
图　名	DN1000流量计井配筋图				
设计号	排06-2023-62	设计阶段	施工图	版　本	A
图　号	施-结 1403	专　业	结构	日　期	2024.03